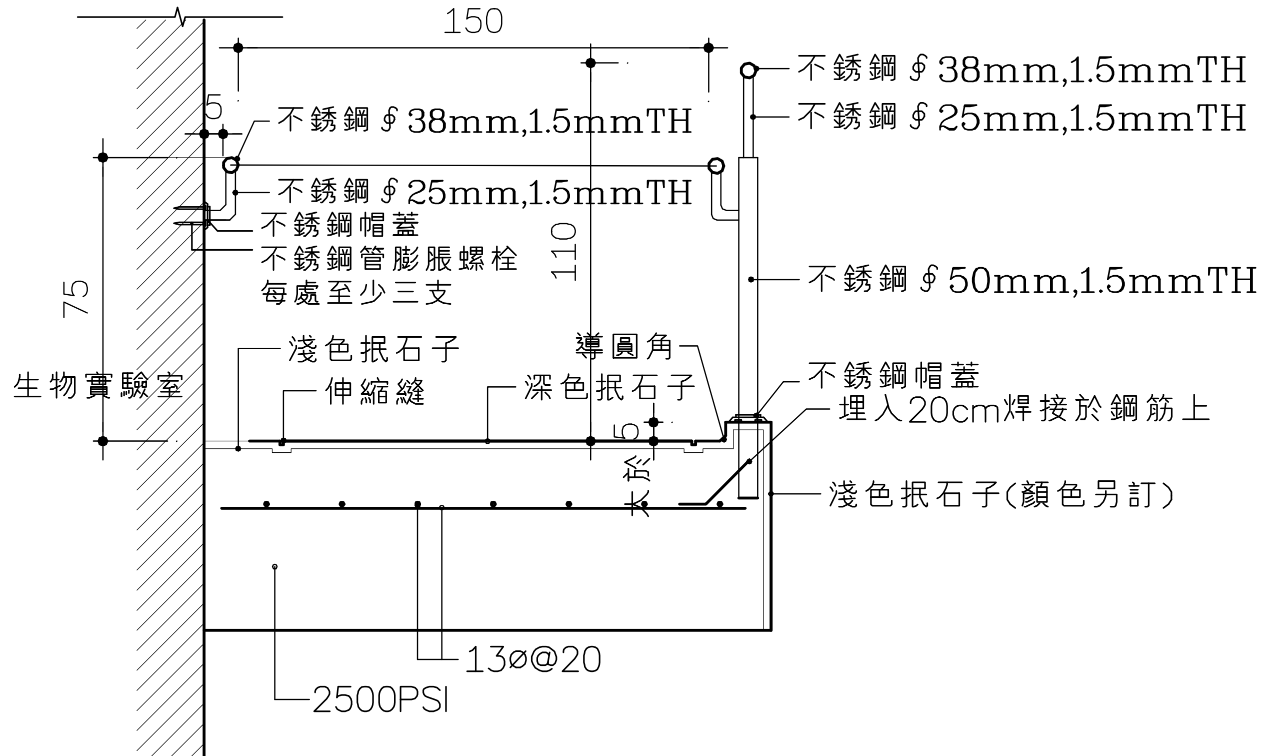
150
5
不銹鋼∮38mm,1.5mmTH
不銹鋼∮25mm,1.5mmTH
不銹鋼帽蓋
不銹鋼管膨脹螺栓
每處至少三支
110
75
生物實驗室
淺色抿石子
伸縮縫
導圓角
深色抿石子
5
不銹鋼∮38mm,1.5mmTH
不銹鋼∮25mm,1.5mmTH
不銹鋼∮50mm,1.5mmTH
不銹鋼帽蓋
埋入20cm焊接於鋼筋上
淺色抿石子(顏色另訂)
13ø@20
2500PSI

C 無障礙坡道剖面圖 S=1:20

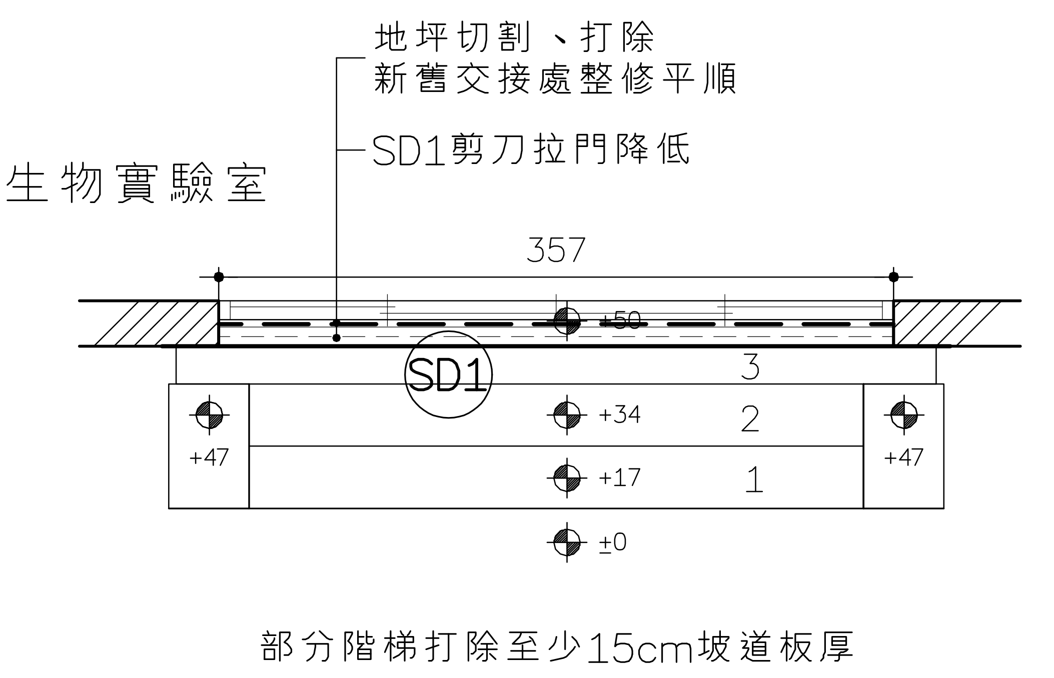
地坪切割、打除
新舊交接處整修平順
SD1剪刀拉門降低
生物實驗室
357
+50
SD1
3
+47
+34
2
+17
1
+47
±0
部分階梯打除至少15cm坡道板厚

生物實驗室出入口階梯現況平面圖 S=1:40

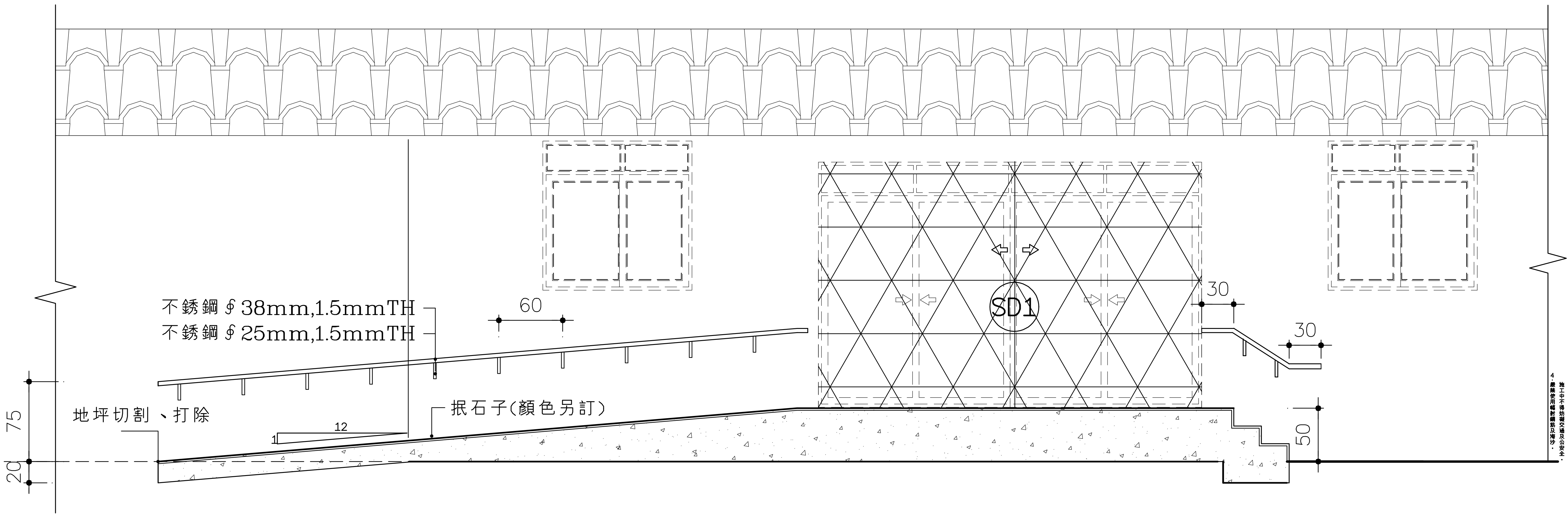
SD1
30
30
60
不銹鋼∮38mm,1.5mmTH
不銹鋼∮25mm,1.5mmTH
抿石子(顏色另訂)
地坪切割、打除
12
1
75
20
50

B 無障礙坡道剖面圖 S=1:40

1. 本工程土地境界線應於施工前,自行請地政機關鑑定明確,以免發生糾紛。
2. 本工程在未領得建造執照前,不得動工,如有違反,業主需自行負責。
3. 承造人應負責向政府機關呈報開工、中間查驗、申領使用執照等一切手續,
   施工中不得妨礙交通及公安全。
4. 嚴禁使用輻射鋼筋及海沙。

工程名稱
南光中學生物實驗室
無障礙坡道工程

蔡鐘淵建築師事務所
地址:台南市健康路一段56號
電話:(0六)二一四六七八九.二一四0一九二
FAX:(0六)二一四八0四三

印鑑

圖別
無障礙坡道剖面圖

比例 S=1:40
S=1:20
設計:
繪圖:

修改內容

圖號: A3
張號: 3/3
日期: