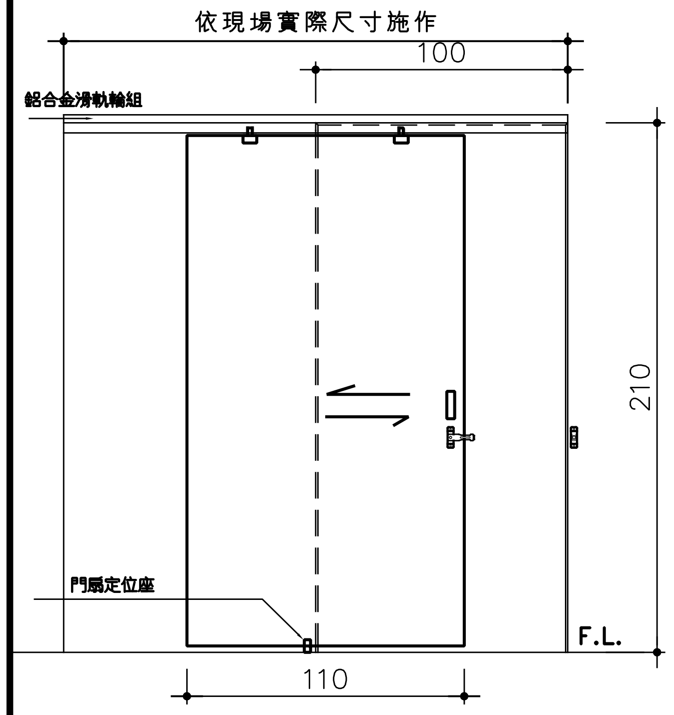
依現場實際尺寸施作
100
鋁合金滑軌輪組
210
門扇定位座
F.L.
110

殘障廁所拉門背面示意圖 S:1/30

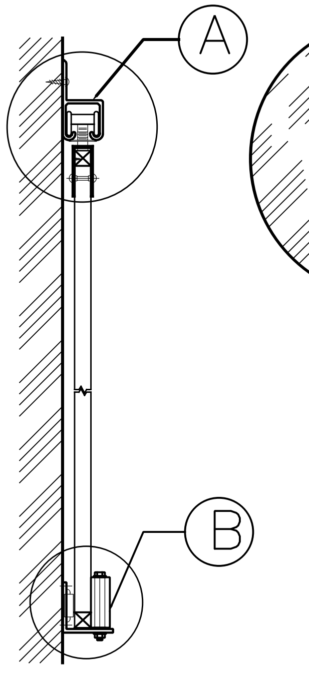

推拉門片剖面圖

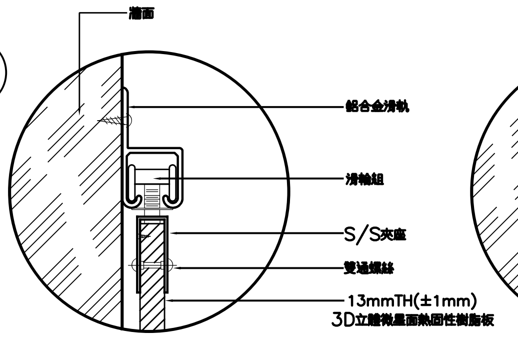
牆面
鋁合金滑軌
滑輪組
S/S夾座
雙通螺絲
13mmTH(±1mm)
3D立體微星面熱固性樹脂板

Ⓐ 大樣圖

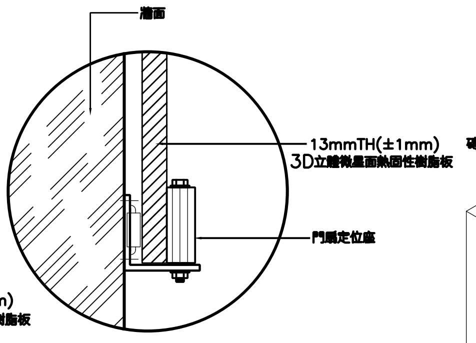
牆面
13mmTH(±1mm)
3D立體微星面熱固性樹脂板
門扇定位座

Ⓑ 大樣圖

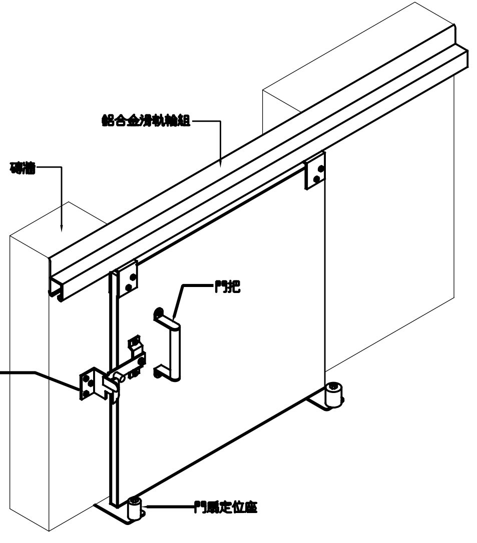
鋁合金滑軌輪組
磚牆
門把
門鎖
門扇定位座

推拉門五金結合立體示意圖

材料說明:

1. 門扇使用 13mmTH(±1mm)3D立體微星面熱固性樹脂板
2. 本門扇製造參考廠商完工後須附熱固性樹脂板(COMPACT)，原廠出廠證明與施工責任廠商證明。
3. 本工程之熱固性樹脂板須通過CNS 11366/12681/14001等板材生產品質標準。
4. 本工程之熱固性樹脂板需通過內政部建築研究所頒發之健康綠建材標章證書
5. 本工程之熱固性樹脂板需通過國際GREENGUARD之空氣品質認證
6. 熱固性樹脂板需符合下列標準, 並檢附證明文件(需蓋原廠印章)：

13mmTH(±1mm)熱固性樹脂板測試報告:

測試項目	測試類別	13mmTH(±1mm) 測試結果
抗拉強度	CNS 11367	≥14.5 kgf/mm²
抗彎強度	CNS 11367	≥12.2 kgf/mm²
表面耐磨性	CNS 11367	≥400 轉
尺度安定性	CNS 11367	縱向 ≤0.20 % 橫向 ≤0.87 %
耐衝擊性	CNS 11367	目視外觀無破裂或凹陷等缺點
硬度	CNS 2114	HRE 78
防焰性	CNS 7614	60秒；通過一級
抗壓強度	ASTM D695	≥1019 kgf/cm²
甲醛逸散速率 (HCHO)	內政部頒發	符合健康綠建材證書
總揮發性有機物質 (TVOC)	內政部頒發	符合健康綠建材證書

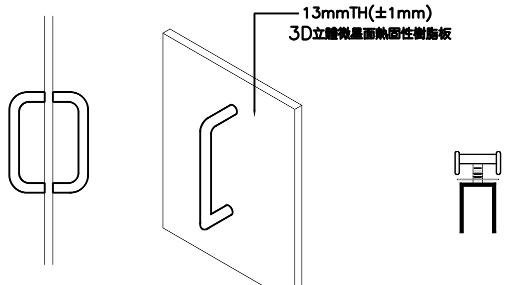
13mmTH(±1mm)
3D立體微星面熱固性樹脂板

不銹鋼把手 示意圖

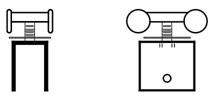

鋁合金滑軌滑輪組

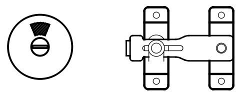

指示門鎖示意圖

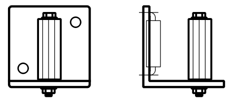

門扇定位座

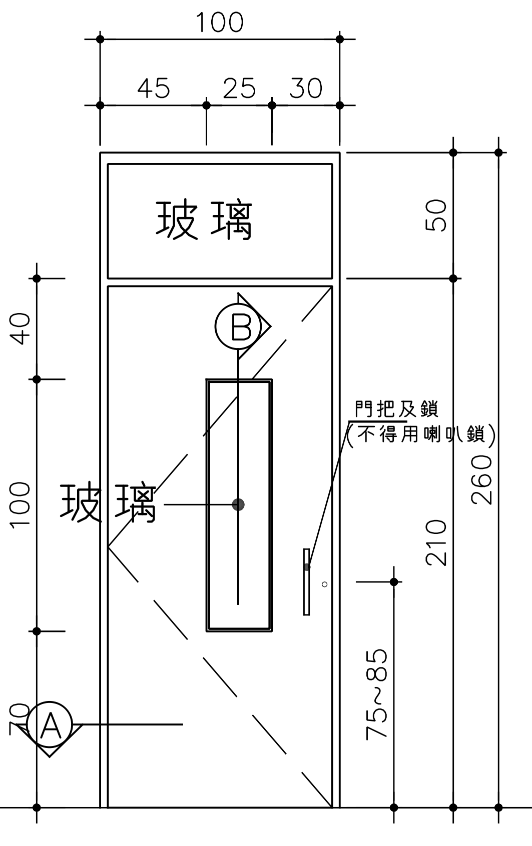
100
45
25
30
玻璃
50
40
B
門把及鎖
(不得用喇叭鎖)
100
玻璃
260
210
75~85
70
A

D1 95*210門 S:1/30

蝴蝶鉸鏈*3組 、把手+鎖 、門止*1付

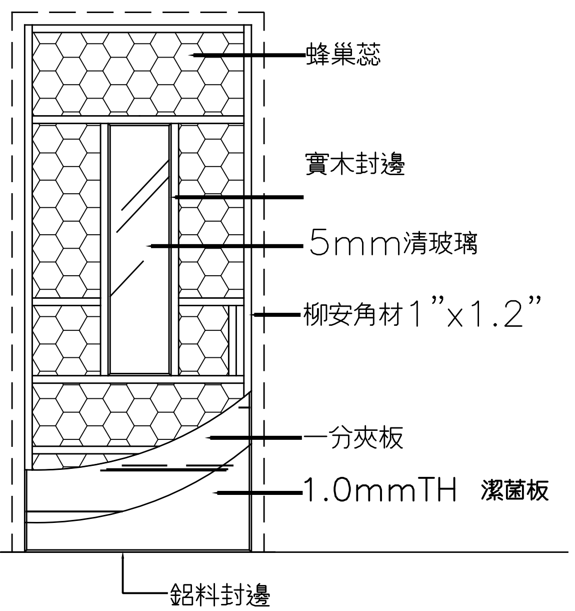
蜂巢蕊
實木封邊
5mm清玻璃
柳安角材1"x1.2"
一分夾板
1.0mmTH 潔菌板
鋁料封邊

嵌玻璃紙蕊蜂巢門結構正立面圖

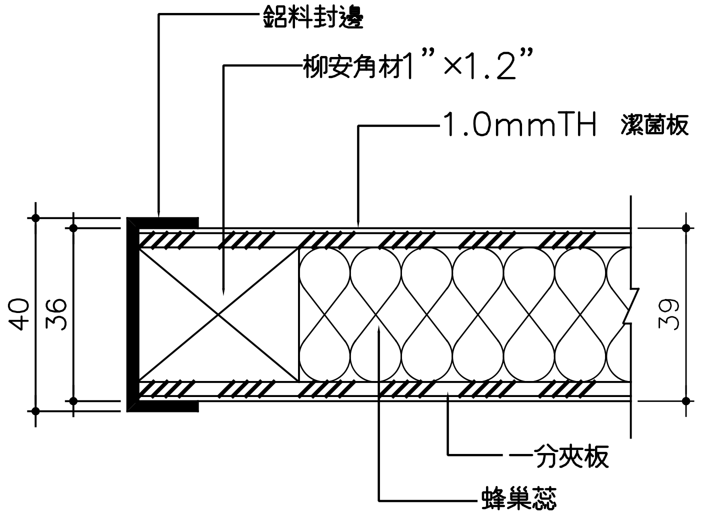
鋁料封邊
柳安角材1"×1.2"
1.0mmTH 潔菌板
40
36
39
一分夾板
蜂巢蕊

Ⓐ 剖面圖

單位：mm 比例：1／15

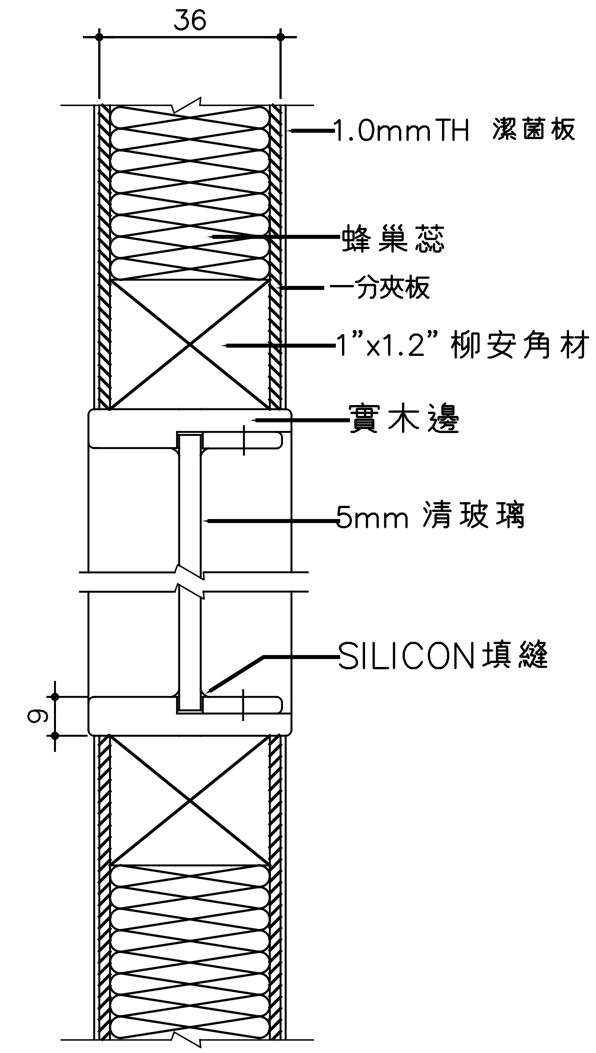
36
1.0mmTH 潔菌板
蜂巢蕊
一分夾板
1"x1.2" 柳安角材
實木邊
5mm 清玻璃
SILICON填縫
9

Ⓑ 剖視圖

單位：mm 比例：1／15

工程名稱

南光中學男女生宿舍無障礙廁所改善工程

蔡鐘淵建築師事務所

地址 台南市健康路一段56號

電話 (06)2467892 24092

FAX:(06)2248043

印鑑

圖別

D1
D2
詳圖

比例: 如圖

設計:

繪圖:

修改內容

圖號: A6-1

張號: 5/8

日期: